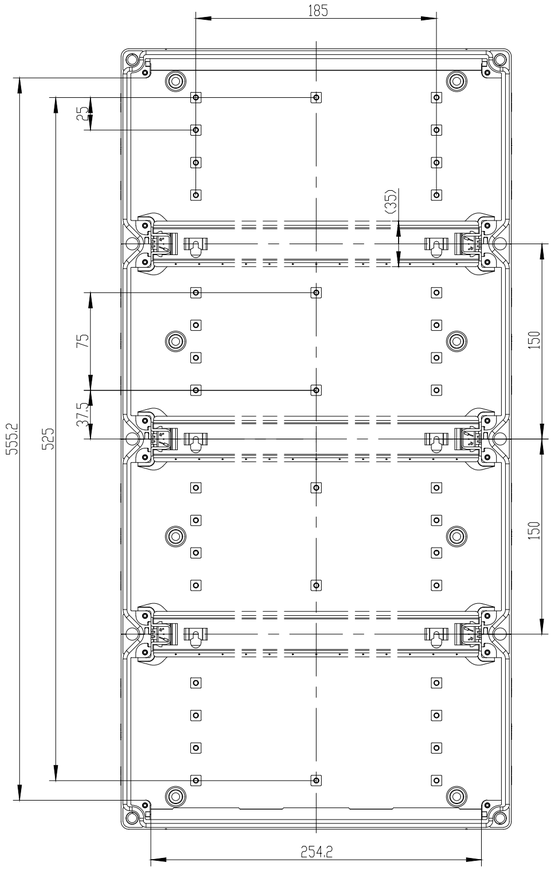

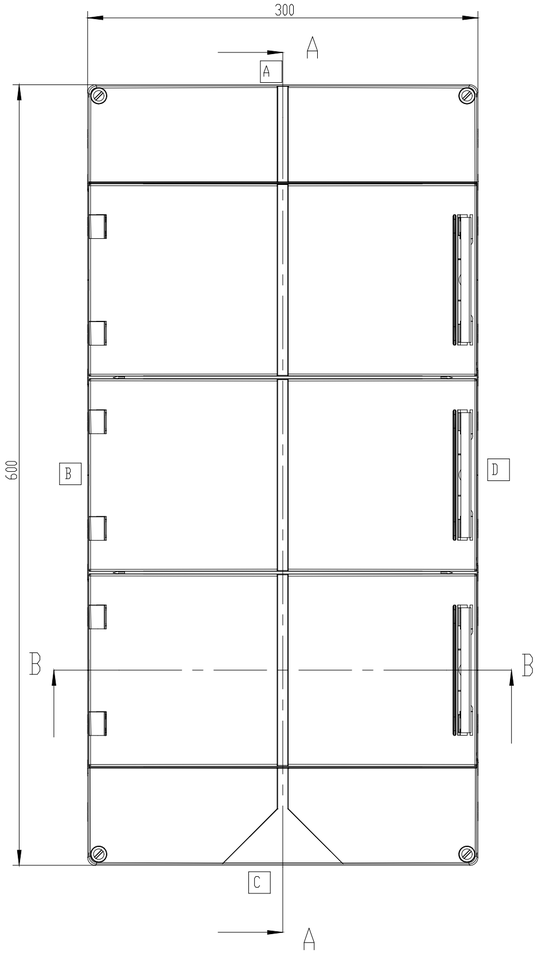

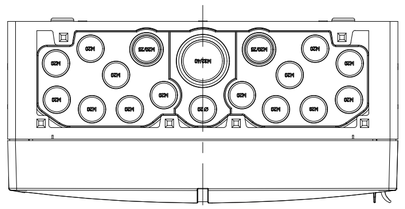

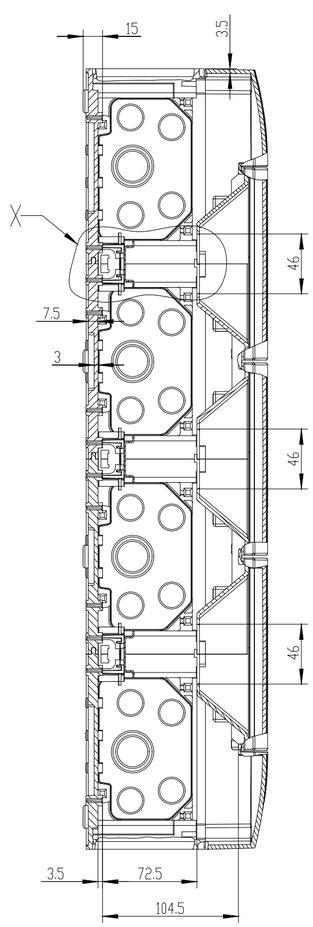

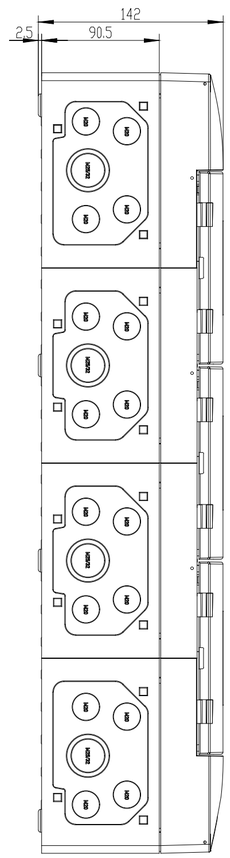

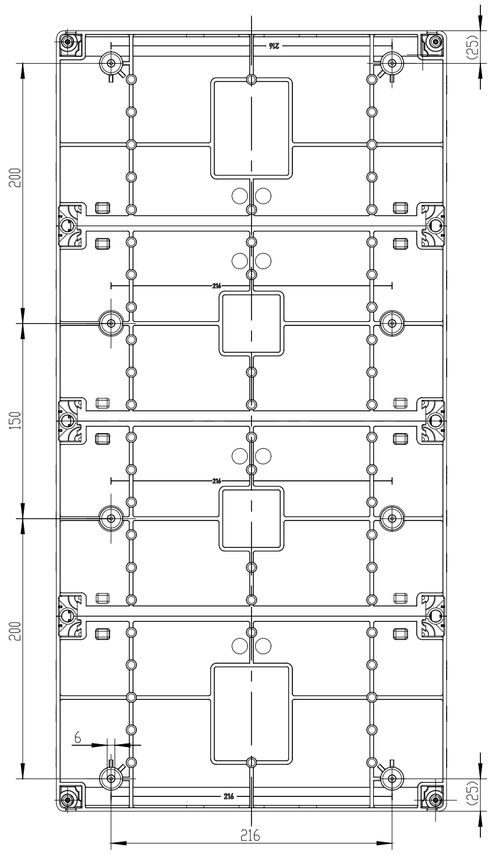

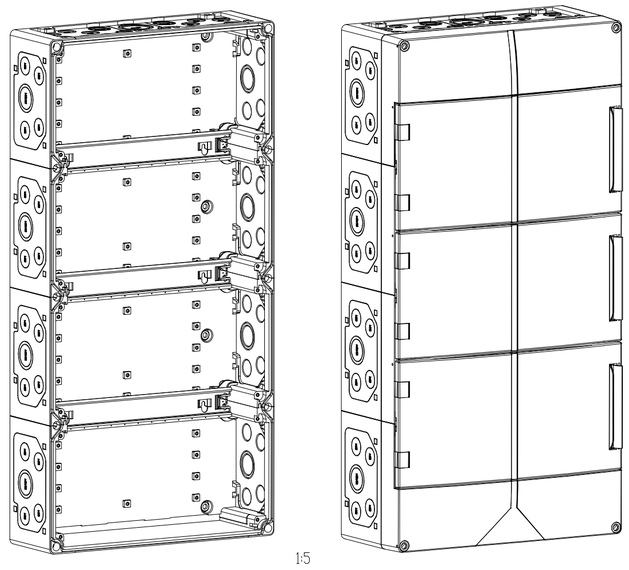

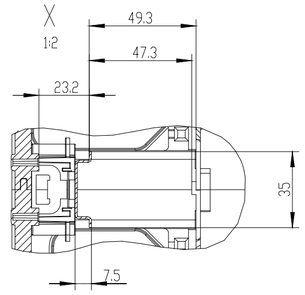

Ochranné ustanovení viz ISO 16016

Měřítko: 3:10

spelsberg

Rozměrový list

AKe 36

M-735-536-01

A2

0 Datum 02.09.04

(Model) M-735-536-01-3081 (Výkres číslo) M-735-536-01-3088